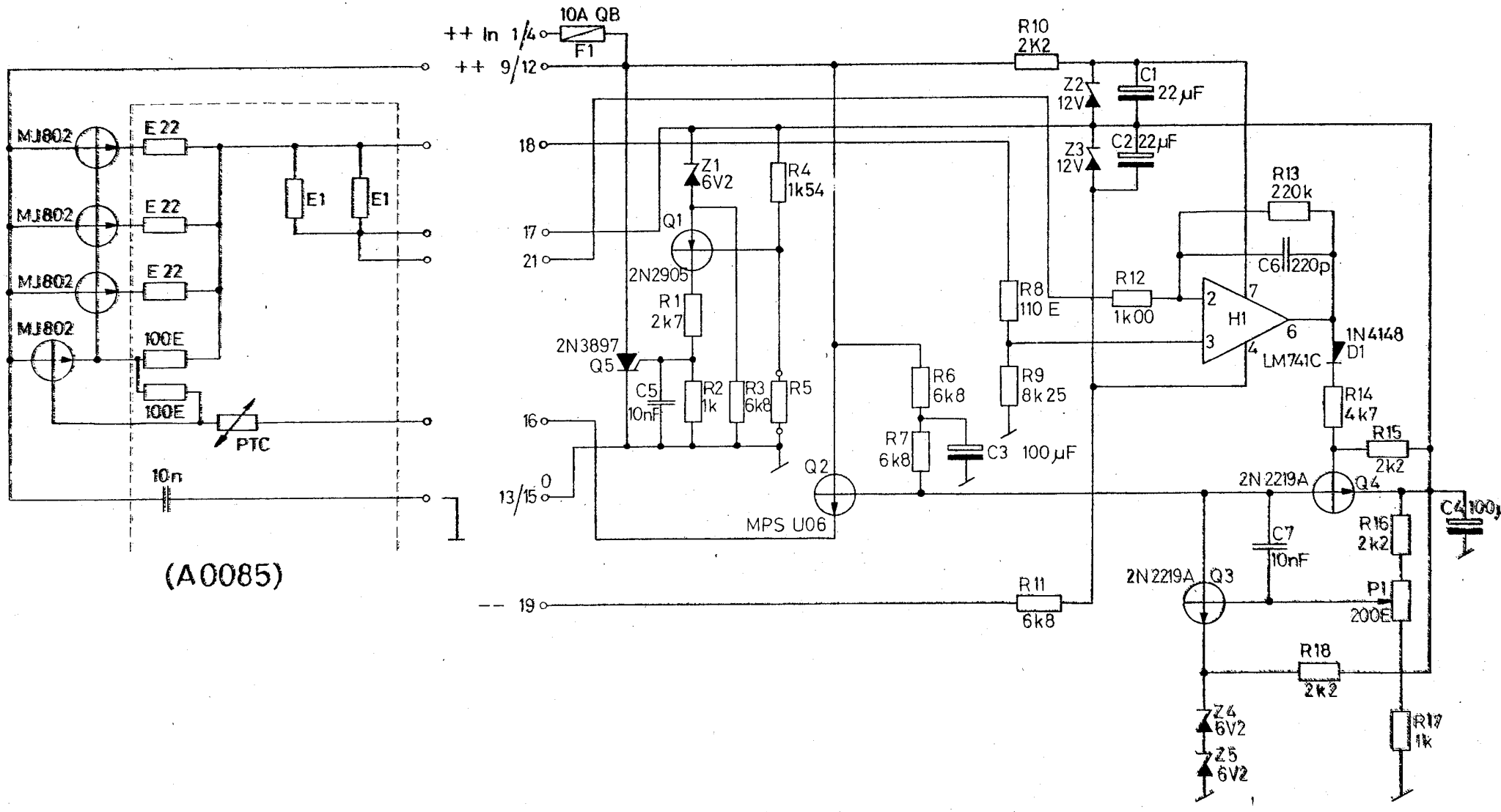
++ In 1/4
++ 9/12
10A QB
F1
18
17
21
16
13/15
0
-- 19
MJ802
MJ802
MJ802
MJ802
E 22
E 22
E 22
100E
100E
PTC
10n
E1
E1
Z1
6V2
R4
1k54
Q1
2N2905
R1
2k7
2N3897
Q5
C5
10nF
R2
1k
R3
6k8
R5
Q2
MPS U06
R6
6k8
R7
6k8
C3
100µF
R8
110 E
R9
8k25
R10
2K2
Z2
12V
Z3
12V
C1
22µF
C2
22µF
R11
6k8
R12
1k00
R13
220k
C6
220p
H1
LM741C
1N4148
D1
R14
4k7
R15
2k2
2N 2219A
Q4
C4
100µ
R16
2k2
C7
10nF
2N2219A
Q3
P1
200E
R18
2k2
Z4
6V2
Z5
6V2
R17
1k

(A0085)